GROWING TOGETHER

SAMSON SP

Samson®

04 UNE CONCEPTION BIEN PENSÉE POUR UNE LONGÉVITÉ INÉGALÉE
05 EFFICACITÉ, STABILITÉ ET CONFORT
06 FAIBLE HAUTEUR DE CHARGEMENT, GRANDE STABILITÉ ET PRODUCTIVITÉ ÉLEVÉE
07 HÉRISSONS VERTICAUX. UNE CONCEPTION UNIQUE
08 UN ÉPANDAGE POLYVALENT ET PRÉCIS
09 TIREZ LE MEILLEUR PARTI DE VOTRE NOUVEL ÉPANDEUR
10 DES SYSTÈMES DE COMMANDE OFFRANT D'EXCELLENTES FONCTIONNALITÉS
12 FAIBLE POIDS. HAUTE RÉSISTANCE
14 DES COMPOSANTS DE QUALITÉ POUR VOTRE SAMSON SP
17 SERVICE ET RÉSEAU DE DISTRIBUTION SAMSON
19 SAMSON AGRO
20 SPÉCIFICATIONS TECHNIQUES

SAMSON SP

La gamme SP se distingue avant tout par sa capacité à répartir et épandre des effluents d'élevage de manière simple, précise, efficace et uniforme. Une qualité essentielle pour permettre aux plantes de tirer profit des effluents.

Une conception bien pensée pour une longévité inégalée

L'épandeur SP a été conçu pour répondre aux besoins et aux souhaits des utilisateurs de pouvoir épandre à la fois des matières lourdes et compactes, des matières compostées ou des matières à forte teneur en paille. L'épandeur SP constitue donc un choix idéal pour ceux qui recherchent des performances élevées, tout en garantissant une grande largeur d'épandage et une répartition précise.
Particulièrement polyvalente, la gamme SP est conçue pour toutes sortes de tâches d'épandage, que ce soit dans l'agriculture, pour les concessionnaires agricoles, pour les exploitants agricoles, les CUMA, les entrepreneurs de travaux agricoles ou encore les unités de méthanisation.

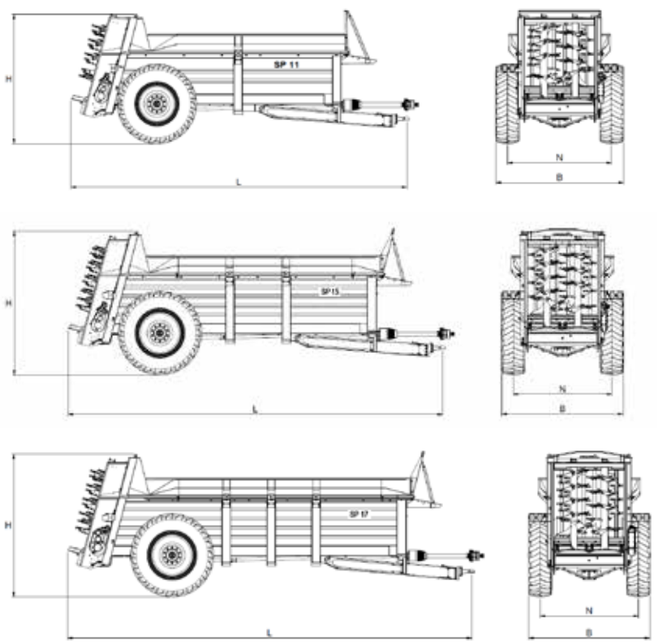

La gamme SP est disponible en plusieurs modèles avec ou sans rehausses. Le chiffre qui suit le nom de gamme SP indique la capacité en mètres cubes de fumier que peut contenir l'épandeur. Le modèle SP 9 est le plus petit de la gamme et n'a pas de rehausses, équipé de rehausses nous obtenons le SP 11. Le modèle intermédiaire se nomme SP 12 (sans rehausses) et SP 15 avec rehausses. Le modèle SP 14 est le plus long de la gamme, équipé de rehausses nous obtenons le SP 17.

Efficacité, stabilité et confort

La gamme SP est le résultat de plusieurs décennies de savoir-faire. La gamme a continuellement été développée et ajustée de façon à s'adapter aux besoins de l'agriculture intensive.

- La caisse, la flèche et les hérissons en acier à haute résistance lui garantissent un poids à vide très faible et une longue durée de vie.
- Le tapis à fond mouvant est constitué de quatre robustes chaînes de tapis qui offrent une grande résistance à la traction, tout en assurant une répartition uniforme de la charge.
- La conception conique de la caisse assure un déchargement naturel de la matière.
- Le centre de gravité bas du modèle et les roues proches de la caisse offrent une faible hauteur de chargement.
- Les hérissons verticaux assurent une répartition large et uniforme de la matière.
- Les volets bord de champ à gauche, à droite ou des deux côtés offrent une précision accrue et garantissent une large répartition.
- La grille avant protège le conducteur des corps étrangers et assure une bonne visibilité depuis le tracteur lors du remplissage et de la vidange de l'épandeur.
- L'épandeur est équipé de quatre amortisseurs en caoutchouc qui assurent une suspension optimale, de la charge (caisse pleine ou vide).
- L'épandeur peut être équipé de roues d'un diamètre allant jusqu'à 1,82 mètre.
- L'épandeur peut être équipé du MuckControl ou du SpreadMaster 6500 pour comptabiliser la durée d'épandage, le poids théorique et le nombre d'hectares.

Faible hauteur de chargement, grande stabilité et productivité élevée

Avec son centre de gravité bas et ses roues proches de la caisse, l'épandeur SP garantit une bonne stabilité et l'une des hauteurs de chargement les plus faibles du marché. L'épandeur SP peut facilement être chargé, par exemple avec un tracteur équipé d'un système de chargement frontal. La construction de la caisse et la stabilité de l'épandeur permettent d'atteindre un niveau de chargement et une productivité de travail impressionnants. L'épandeur SP se distingue par son excellente stabilité, même en cas de conduite sur un terrain en pente avec une charge complète.

Malgré son centre de gravité bas, l'épandeur SP peut être équipé de grandes roues (jusqu'à 1,82 m de diamètre). Celles-ci offrent non seulement un meilleur report de charge sur le tracteur, mais réduisent également la résistance au roulement, ce qui, conjugué au faible poids de l'épandeur, permet de réduire la traction nécessaire.
Les roues étant situées très loin à l'arrière de l'épandeur, elles évitent l'apparition d'un effort de traction négatif. Ainsi, le transfert de puissance reste sous contrôle même lorsque la caisse est presque vide.

Hérissons verticaux Une conception unique

Les hérissons verticaux des modèles SAMSON SP garantissent des performances inégalées. De par leur conception, ils offrent un profil de répartition optimal et uniforme, et permettent un dosage allant de 4 à 70 tonnes par hectare. Le diamètre et la vitesse de rotation des hérissons, mais aussi la conception de leurs pointes, leur permettent de traiter tous les types de matières, assurant ainsi un broyage, un dosage et un épandage optimal de la matière.

1. Le pas de spire tourne vers la gauche dans les deux tiers supérieurs du hérisson, assurant ainsi une répartition parabolique et uniforme de la matière.
2. Le pas de spire est monté à l'envers dans le tiers inférieur du hérisson, assurant ainsi un épandage vers le bas avec un arc plus court, et donc moins sensible au vent.
3. Les pales d'éjection cintrées situées dans le bas du hérisson, sur la table d'épandage, éjectent toute la matière contenue dans la caisse de l'épandeur, jusque dans le fond. Elles éliminent également la grande majorité des corps étrangers.

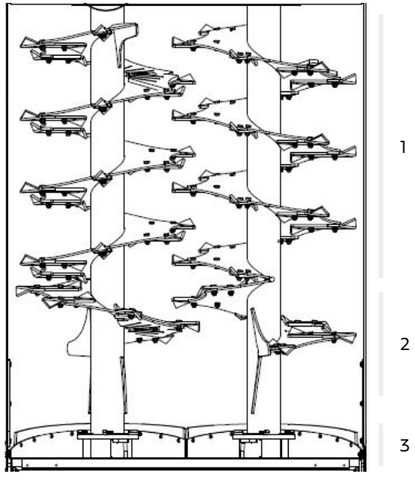

Un épandage polyvalent et précis

Le SAMSON SP peut être équipé de différents types de hottes d'épandage et de volets, disponibles pour le côté gauche, le côté droit ou les deux côtés.

Les hottes et les volets offrent jusqu'à trois fonctions en une seule et même solution. Ils font à la fois office de hotte d'épandage, de volet bord de champ et de porte arrière de sécurité homologuée pour la conduite sur route.

Tirez le meilleur parti de votre nouvel épandeur

Hotte d'épandage pour épandage grande largeur. Les hottes d'épandage sont destinées aux utilisateurs qui épandent principalement du fumier, mais aussi parfois des matières plus légères (compost, boues, cendres, chaux) nécessitant un moindre volume à l'hectare. Une fois ouvertes, les hottes d'épandage se déploient sur une largeur de travail complète. Lorsqu'elles sont fermées en cours d'épandage, elles font office d'équipement d'épandage grande largeur. Elles expulsent le produit par une petite ouverture située dans le bas des hérissons. Les deux pâles d'éjection fixes expulsent la matière avec force, garantissant ainsi un épandage plus large. Ce type de hotte permet de combiner à la fois un épandeur à fumier traditionnel et un équipement pour épandage large, comme celui des gammes SAMSON FLEX II et US.

LARGEUR DE TRAVAIL COMPLÈTE

LARGEUR DE TRAVAIL LIMITÉE

PORTE ARRIÈRE DE SÉCURITÉ

Volet bord de champ et porte arrière de sécurité combinés*. Chaque volet bord de champ peut être complètement ouvert ou fermé individuellement afin de limiter l'épandage vers la droite ou vers la gauche. En largeur de travail complète, les volets bord de champ restent complètement ouverts et l'épandage se fait sur toute la largeur de travail des hérissons. La largeur de travail limitée permet de contrôler l'épandage, par exemple en cas d'épandage à proximité d'une route ou en bordure de champ. La fermeture des volets bord de champ pendant la conduite sur route augmente considérablement la sécurité des autres usagers et garantit le respect de la législation en matière de sécurité routière, les hérissons étant entièrement recouverts pendant la conduite. Ce type de volet bord de champ est destiné aux utilisateurs qui épandent principalement du fumier.

** Les images montrent le produit « Hotte d'épandage » et non « Volet bord de champ et porte arrière de sécurité combinés »*

DES SYSTÈMES DE COMMANDE OFFRANT D'EXCELLENTES FONCTIONNALITÉS

Par défaut, le SAMSON SP propose le réglage manuel du tapis, mais il peut être équipé au besoin du MuckControl ou du SpreadMaster 6500.

MuckControl
Le MuckControl est un système de réglage électronique du tapis qui permet à l'opérateur de régler la vitesse du tapis à l'aide d'un potentiomètre. Une simple touche manuelle permet de démarrer et d'arrêter l'épandage manuellement.

MuckControl

SpreadMaster 6500

SpreadMaster 6500
Le SpreadMaster 6500 est un système de commande électronique avec adaptation de la vitesse. Il permet de commander les fonctions hydrauliques et assure un dosage volumétrique.

Le SpreadMaster 6500 dispose d'un écran tactile de 4,3" qui permet d'afficher et de commander toutes les fonctions importantes depuis l'écran principal. Le SpreadMaster 6500 enregistre constamment les données relatives aux chargements, surfaces, durées et volumes. Il régule la vitesse du tapis proportionnellement à la vitesse d'avancement de l'épandeur. Le système assure un dosage plus précis des matières et comptabilise la durée d'épandage, le poids théorique et le nombre d'hectares.

Dosage volumétrique automatique
Le système de commande SpreadMaster 6500 offre un dosage volumétrique automatique, un principe connu des épandeurs de chaux et d'engrais. Le système ajuste la vitesse du tapis en fonction de la hauteur de la trappe guillotine, de la vitesse d'avancement et du dosage par hectare paramétré. Il offre ainsi un dosage précis, en particulier dans le cas de matières homogènes à forte valeur comme la fiente de volaille, le compost ou la chaux.

Caractéristiques techniques du SpreadMaster 6500
- Terminal : écran tactile 4,3"
- Touche physique de démarrage / arrêt de l'épandage
- Trois fonctions hydrauliques disponibles
- Trois compteurs partiels et un compteur total

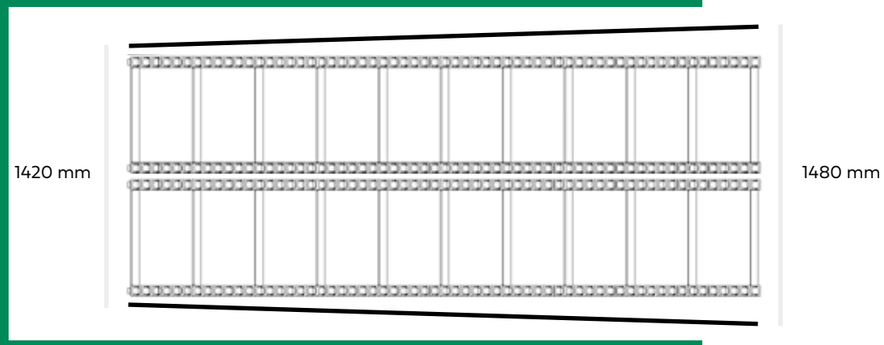

Faible poids. Haute résistance.

Les caisses des épandeurs SP ont une construction conique, dans le sens de la longueur. Cela signifie que la caisse est plus large dans la partie arrière que dans la partie avant. Cette caractéristique assure un transfert naturel de la matière dans le sens de la longueur et une alimentation efficace de l'équipement d'épandage. La structure conique empêche également la matière de former un voutage dans la caisse, même en cas d'épandage de matières à forte teneur en paille.

Les composantes essentielles des épandeurs SP sont fabriquées en acier à haute résistance, un matériau réputé pour son faible poids et sa grande solidité. Par exemple, la majeure partie de la caisse est fabriquée en acier à haute résistance Domex, un matériau capable de supporter trois à quatre fois plus de contraintes que les autres qualités d'acier.

Des composants de qualité pour votre SAMSON SP

TAPIS RÉSISTANT AVEC SYSTÈME DE TENSION

Deux tapis à double chaînes plates assurent une alimentation régulière et constante de l'équipement d'épandage. Les chaînes sont fabriquées en acier et ont une haute résistance à la traction quelques soit le sens de rotation du tapis. Le profil en L des barrettes leur assure une grande résistance ainsi qu'une meilleure vidange.

Les modèles SAMSON SP peuvent être équipés d'un système breveté de tension hydraulique du tapis qui augmente la durée de vie de celui-ci et garantit de faibles coûts de maintenance. Facile à utiliser, le système garantit le réglage des quatre chaînes et une tension en fonction du poids de la matière contenue dans la caisse.

CONFORT AMÉLIORÉ POUR LE CONDUCTEUR

Destinés à accroître le confort du conducteur, une grande caisse à outils, un réservoir d'eau et un porte-pelle avec pelle à poignée ergonomique sont disponibles en option sur les modèles SAMSON SP.

La caisse à outils permet de ranger et d'accéder facilement aux outils, vêtements et bottes.

Le réservoir d'eau de 18 litres permet de se laver les mains et de nettoyer les outils après le travail. Il contribue ainsi à assurer la propreté de la cabine.

FEUX DE TRAVAIL PUISSANTS

L'éclairage LED est de série sur les SP 12, SP 15, SP 14 et SP 17, et en option sur les SP 9 et SP 11.

L'éclairage LED est ultra-fiable et nécessite peu d'entretien. La zone de travail bénéficie en outre d'un puissant éclairage LED placé en hauteur, de deux feux sur le côté et d'un feu dans la caisse, gage de sécurité et de capacité accrues, même après la tombée de la nuit.

POINTS DE GRAISSAGE FACILEMENT ACCESSIBLES

Tous les points de graissage des modèles SAMSON SP, y compris les points de graissage situés sur l'équipement d'épandage et au niveau du tapis, sont situés à des endroits et à une hauteur qui les rendent facile d'accès et d'utilisation depuis le sol.
La transmission principale est montée sur des paliers en bois Pobco ne nécessitant aucun entretien ni graissage.
Situés à l'avant et à l'arrière de l'arbre de transmission, les paliers sont, eux aussi, équipés de points de graissage facilement accessibles.

ALARME AUTOMATIQUE

Les modèles SAMSON SP sont conformes à la norme de sécurité EN690. Une alarme retentit et prévient les personnes aux alentours dès que les hérissons se mettent à tourner pendant que l'épandeur est à l'arrêt.

CONSTRUCTION UNIQUE ET ROBUSTE

La caisse des épandeurs SP bénéficie d'une conception unique avec des parois bombées, ce qui garantit une construction légère et robuste. Cela permet notamment d'épandre des matières très collantes. En effet, cette structure évite l'effet ventouse qui se produit parfois avec ce type de matières sur une surface plane.

La partie développement produits est une priorité pour SAMSON AGRO. L'entreprise dispose d'une importante équipe d'ingénieurs qui développent et actualisent en permanence les produits afin de maintenir notre position de leader en matière d'engrais naturels et de techniques d'épandage associées.

Service et réseau de distribution SAMSON

Choisir un produit SAMSON, c'est également profiter d'un vaste réseau de distribution. Implantés dans toute la France, nos concessionnaires sont à votre disposition pour vous fournir un excellent service et une connaissance accrue, quel que soit le type de matériels ou équipements.

Les concessionaires SAMSON sont en contact étroit et continu avec SAMSON AGRO. Nous veillons à ce que chaque spécialiste SAMSON bénéficie de connaissances expertes grâce au programme de formation SAMSON ACADEMY. Un concept de service rapide et efficace qui garantit que chaque client puisse bénéficier d'un service professionnel avant, pendant et après l'achat.

SAMSON AGRO dispose d'un stock important de pièces détachées pour assurer la maintenance et la mise à jour rapide et efficace de toutes les machines et produits SAMSON.

DES ENGRAIS À BASE DE NUTRIMENTS NATURELS

SAMSON AGRO fabrique des tonnes à lisier, des épandeurs à fumier et des épandeurs universels qui garantissent une efficacité d'épandage maximale et une utilisation optimale des nutriments présents dans les engrais naturels. Nous proposons une large gamme de matériels, d'outils et de techniques d'épandage qui prennent en compte l'ensemble des éléments du processus d'engrais. Notre objectif est de répondre à la demande de l'industrie agricole en solutions de qualité, innovantes et respectueuses de l'environnement pour l'application d'engrais naturels.

Spécifications techniques

Dimensions de la machine en mètres		SP 9	SP 11	SP 12	SP 15	SP 14	SP 17
Longueur*	L	7,11		7,91		8,52	
Hauteur totale	H	2,686**		2,99		2,99	
Alliance 23.1-26 Diagonal 347	B	2,80					
Alliance 460/85 R38 Agristar II	B			2,525		2,545	
Écartement des roues**		2,215		2,045		2,065	
Largeur de voie***	N	2,115		2,115		2,225	
Hauteur de chargement**		1,75	2,1	2,14	2,49	2,14	2,49
Dimensions (intérieures) de la caisse							
Largeur		1,46		1,46		1,46	
Hauteur des flancs		0,90	1,25	1,06	1,41	1,06	1,41
Longueur (médiane)		4,4		5,16		5,81	
Volume jusqu'au rebord (m^3)		7,0	9,6	9,5	12,4	11,2	13,6
Volume avec 50 cm supplémentaires (m^3)		9,0	11,9	11,9	15,1	13,9	17,2
Poids (kg)		3 000	3 120	4 060	4 225	4 270	4 480
Poids Total Autorisé en Charge - PTAC (Kg)		14 000		14 000		14 000	
Force de traction (CV)		Min. 100		Min. 130		Min. 140	

* Avec attelage standard sans rallonge
** Avec montage de roue standard
*** Largeur de la surface de contact sur l'essieu